LINHA STANDARD

FICHA TÉCNICA

Toctal - M39

Características:

Maçaneta: em Zamac
Distância de broca : 40mm
Espelho: em Aço Inox/ Aço Carbono
Testa e Contra Testa : material usado de acordo com o acabamento
Disponível na aplicação : externa, interna e banheiro
ABNT/NBR 14913

MEDIDAS

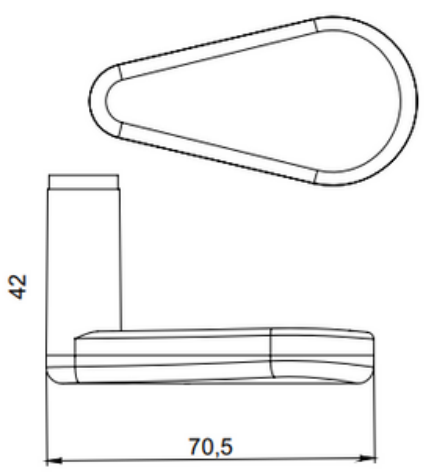

ACABAMENTOS

IP
INOX POLIDO
GRAU DE CORROSÃO:
★★

OXI
GRAU DE CORROSÃO:
★★

BROCA 40mm

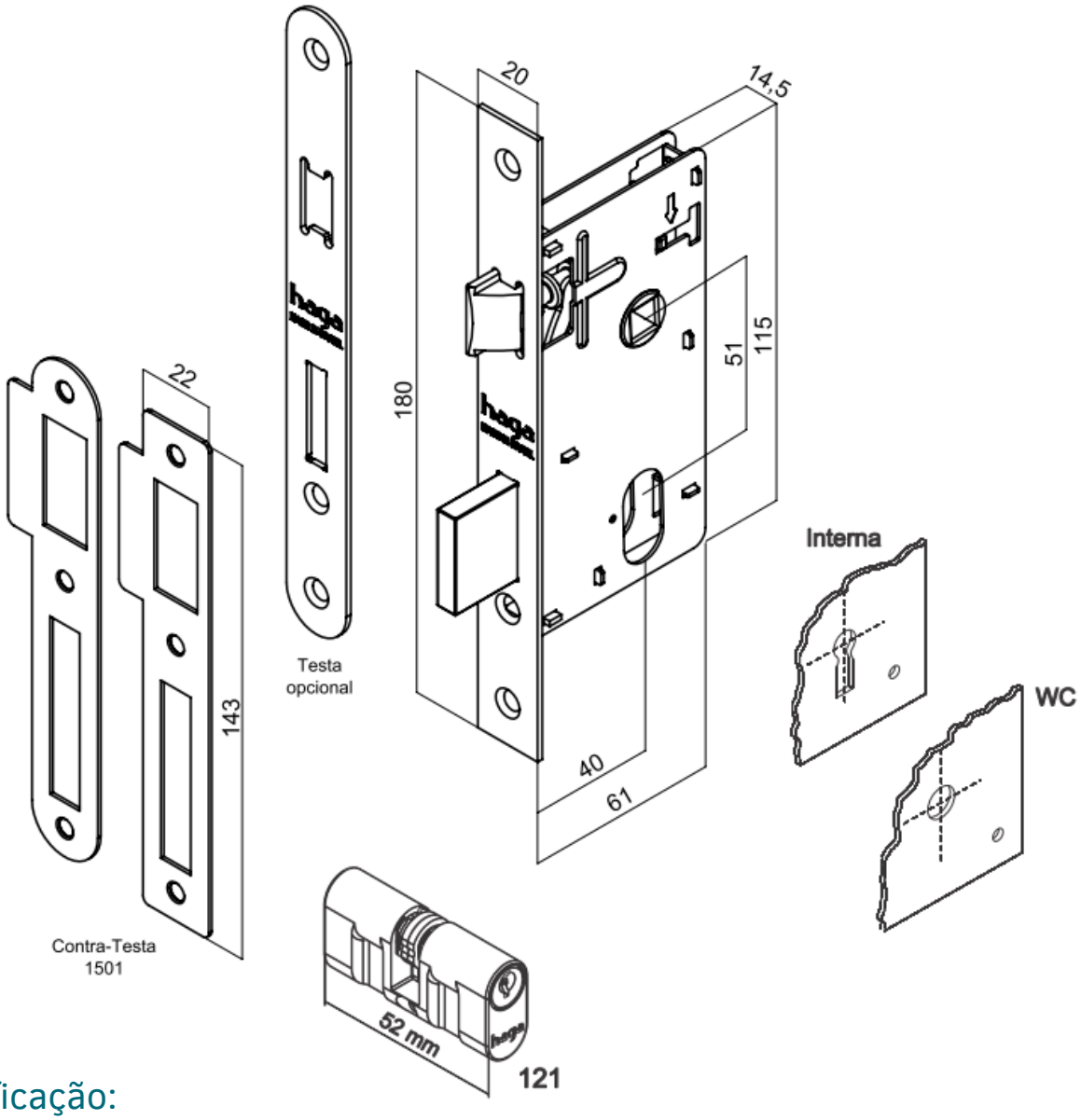

Especificação:

Tráfego: Médio
Grau de Segurança: Média
Trinco em zamac
Lingueta em Poliacetal
Sem alavanca trinco

Cilindro: 52mm
Variações de segredos: 12.500
Acompanha 2 chaves em aço carbono