LINHA STANDARD

FICHA TÉCNICA

Star I - M42

haga 85+

Características:

Maçaneta: em Zamac
Distância de broca : 40mm
Espelho: em Aço Inox/ Aço Carbono
Testa e Contra Testa : de acordo com o acabamento
Disponível na aplicação : externa, interna e banheiro
ABNT/NBR 14913

MEDIDAS

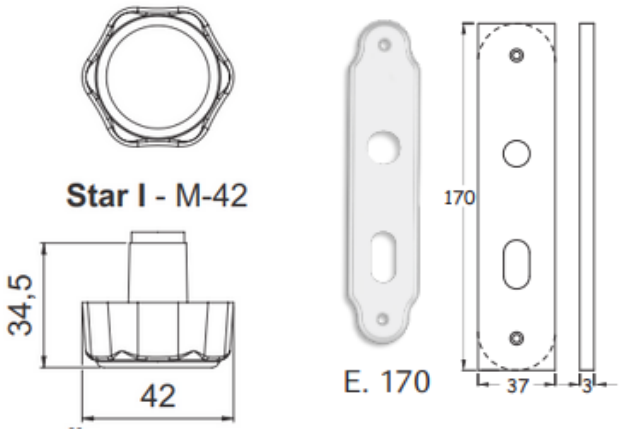

ACABAMENTOS

IP
INOX POLIDO
GRAU DE CORROSÃO:
★★

OXI
GRAU DE CORROSÃO:
★★

BROCA 40mm

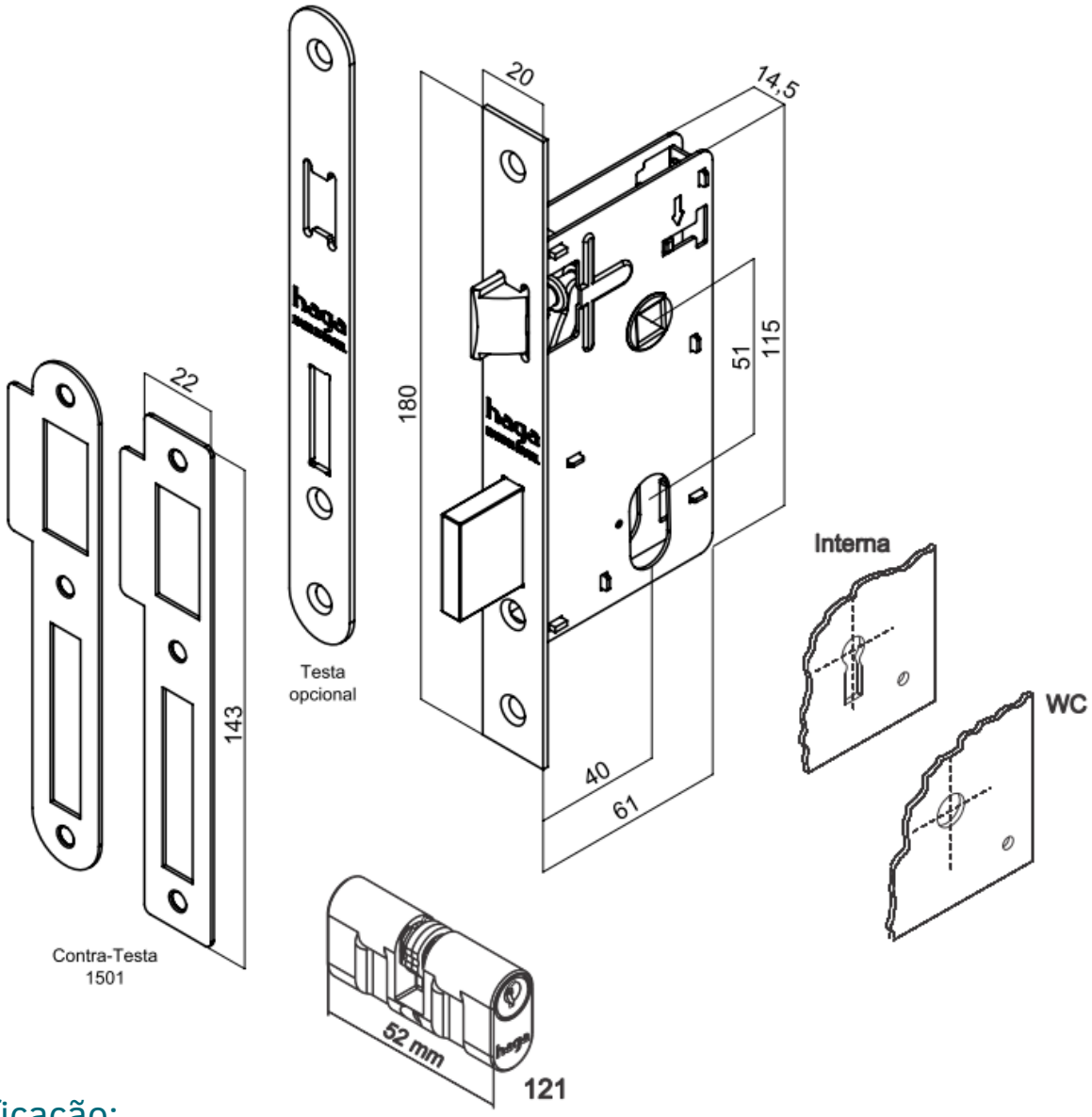

Especificação:

Tráfego: Médio

Grau de Segurança: Média

Trinco em zamac

Lingueta em Poliacetal

Sem alavanca trinco

Cilindro: 52mm

Variações de segredos: 12.500

Acompanha 2 chaves em aço carbono