haga

LINHA PERFIL FICHA TÉCNICA - TURIN M80-M44

MEDIDAS

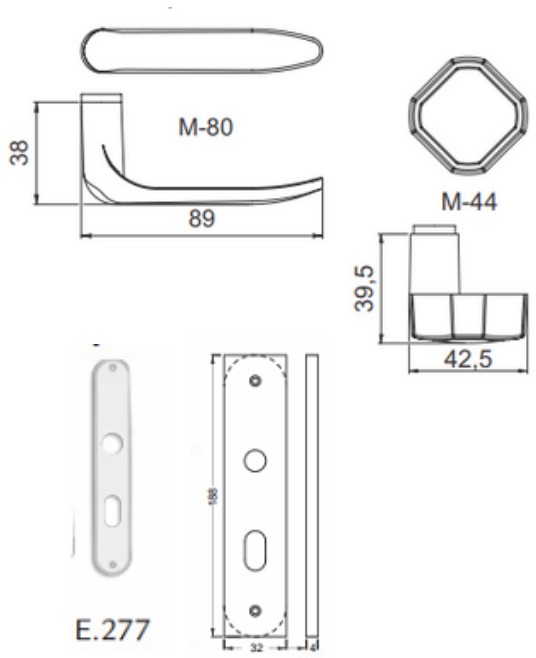

ACABAMENTOS

CR
CROMADO
GRAU DE CORROSÃO:
★★

OXI
GRAU DE CORROSÃO:
★★

Características:

Maçaneta: em Zamac
Distância de broca : 27mm
Espelho: em Aço Inox / Aço Carbono
Testa e Contra Testa : de acordo com o acabamento
Disponível na aplicação : externa
ABNT/NBR 14913

BROCA 27 mm

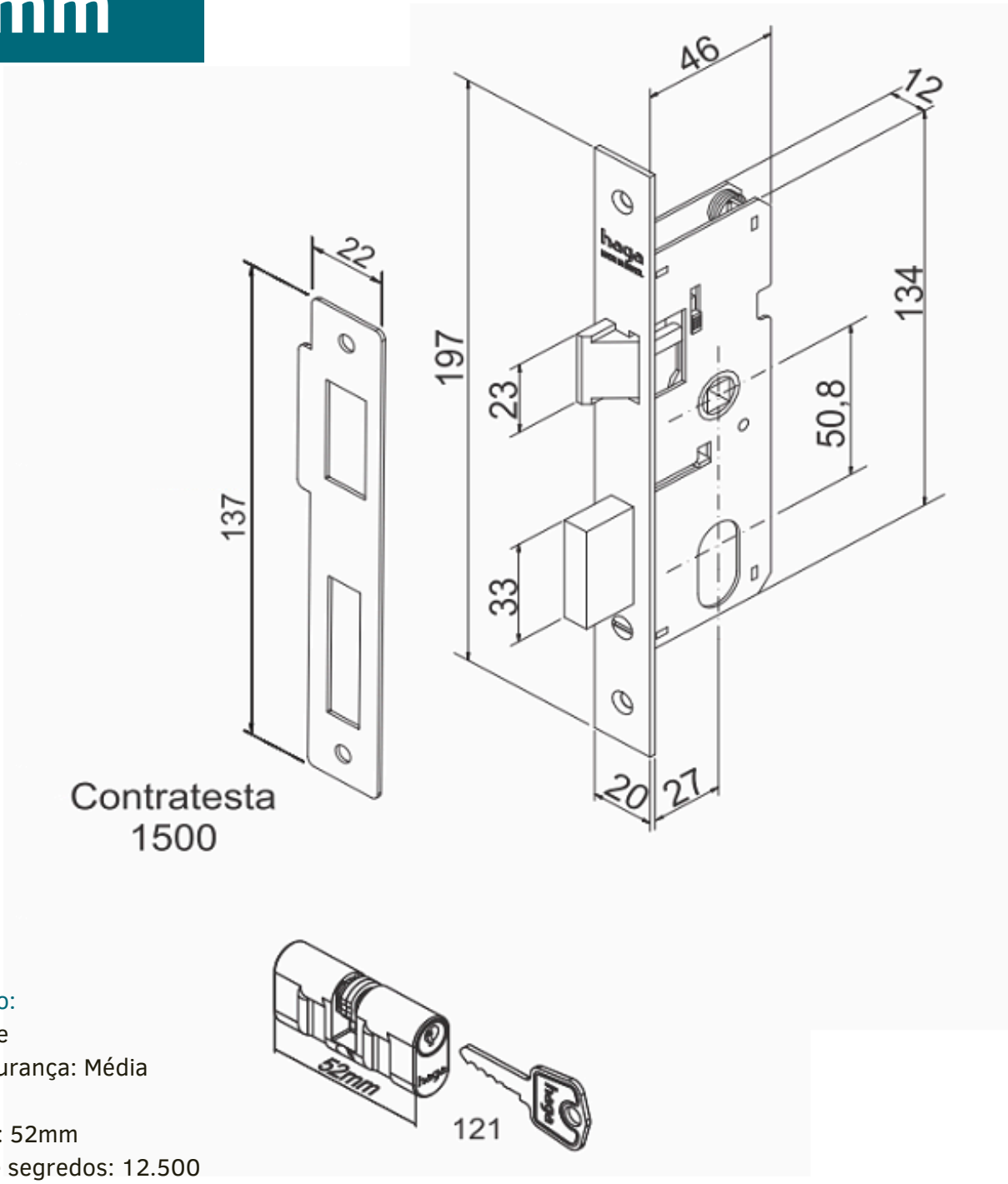

Especificação:
Tráfego: Leve
Grau de Segurança: Média

Cilindro 121: 52mm
Variações de segredos: 12.500
Acompanha 2 chaves em aço carbono