LINHA PERFIL

FICHA TÉCNICA

Berlin - M138

MEDIDAS

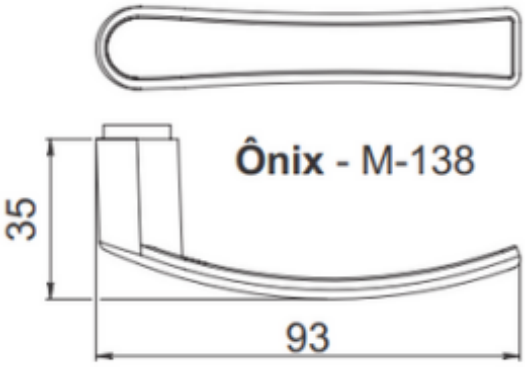

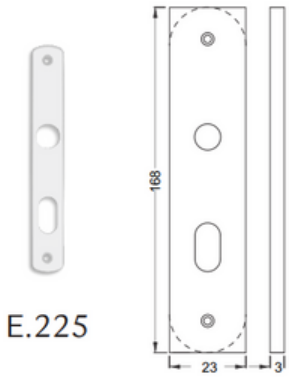

ACABAMENTOS

RP
RESINADO PRETO
GRAU DE CORROSÃO:
★★

RB
RESINADO BRANCO
GRAU DE CORROSÃO:
★★

RA
RESINADO ALUMÍNIO
GRAU DE CORROSÃO:
★★

Características:

Maçaneta: em Alumínio
Distância de broca : 21mm
Espelho: em Aço Carbono
Testa e Contra Testa : de acordo com o acabamento
Disponível na aplicação : externa
ABNT/NBR 14913

BROCA 21 mm

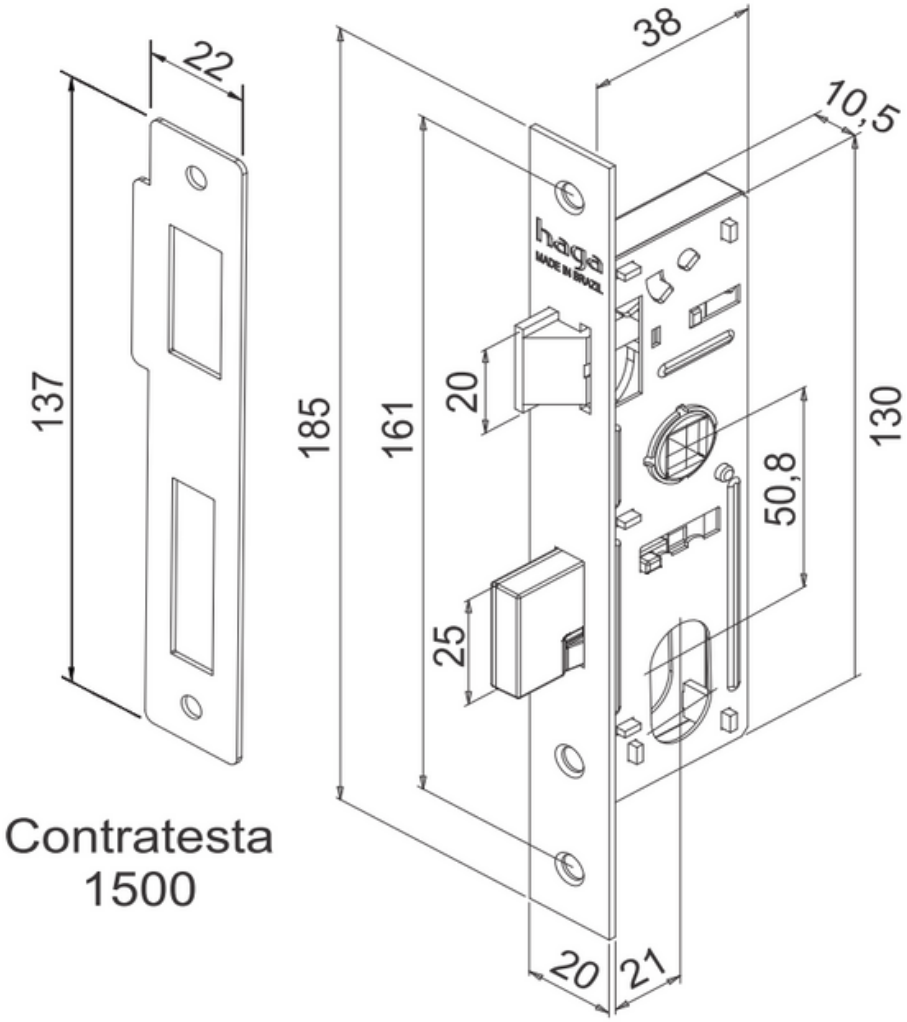

Especificação:
Tráfego: Leve
Grau de Segurança: Média
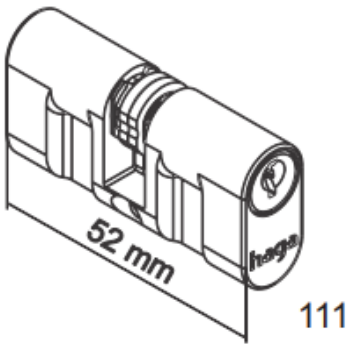
Cilindro 111: 52mm
Variações de segredos: 12.500
Acompanha 2 chaves em aço carbono