LINHA PERFIL

FICHA TÉCNICA
Berlin - M80- M42

MEDIDAS

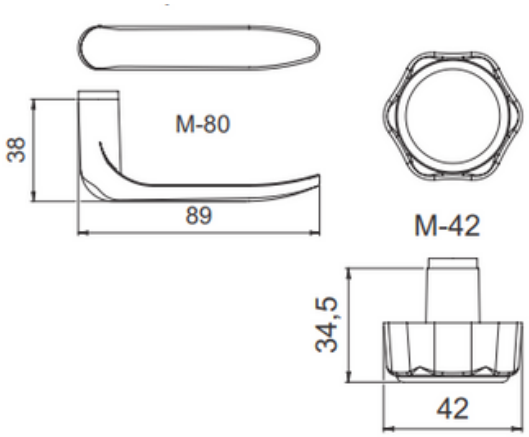

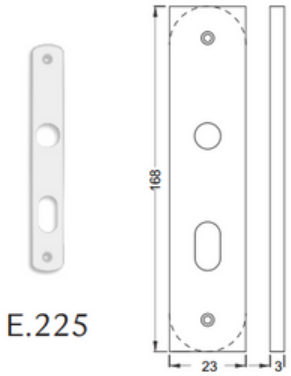

Características:

Maçaneta: em Zamac
Distância de broca : 21mm
Espelho: em Aço Inox / Aço Carbono
Testa e Contra Testa : de acordo com o acabamento
Disponível na aplicação : externa
ABNT/NBR 14913

ACABAMENTOS

CR
CROMADO
GRAU DE CORROSÃO:
★★

BROCA 21 mm

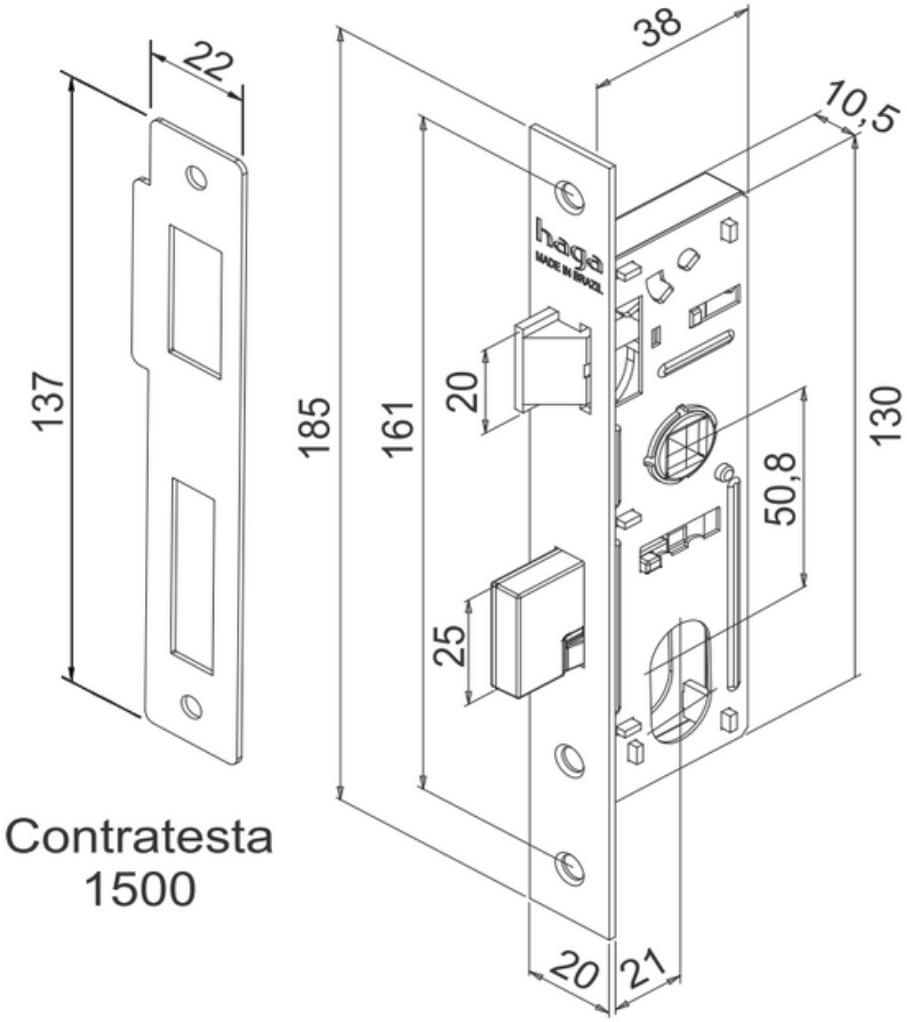

Especificação:
Tráfego: Leve
Grau de Segurança: Média
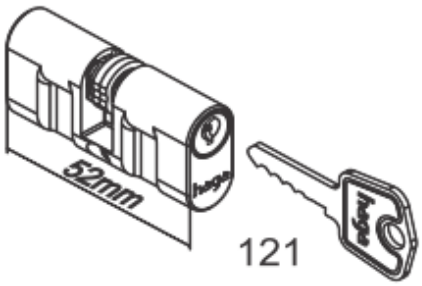
Cilindro 121: 52mm
Variações de segredos: 12.500
Acompanha 2 chaves em aço carbono