MANUAL DE INSTALAÇÃO

FECHADURA MR-28

Fechadura de códigos por Impressão Digital

SUMÁRIO

Características ----------01
Componentes, Corpo da Fechadura e Funções----------02
Gabarito de Instalação do Corpo da Fechadura----------03
Instrução para Instalação----------03
Como Usar-- ----------04
Como Instalar a Maçaneta-- ----------06
Como Justar o Cubo Noz ----------06
Como Mudar a Posição do Trinco da Fechadura----------07
Parâmetros Técnicos----------07
Notas----------08
Serviços de Atendimento ao Cliente----------08

CARACTERÍSTICAS

- ★ Botões numéricos de 1 a 6 para senha de acesso Sensor de impressão digital
- ★ Memória para até 100 impressões digitais
- ★ Aviso de carga baixa na bateria
- ★ Teclado com luz
- ★ Acesso para bateria de emergência
- ★ Duplo travamento
- ★ Cilindro de emergência

COMPONENTES E CORPO DA FECHADURA

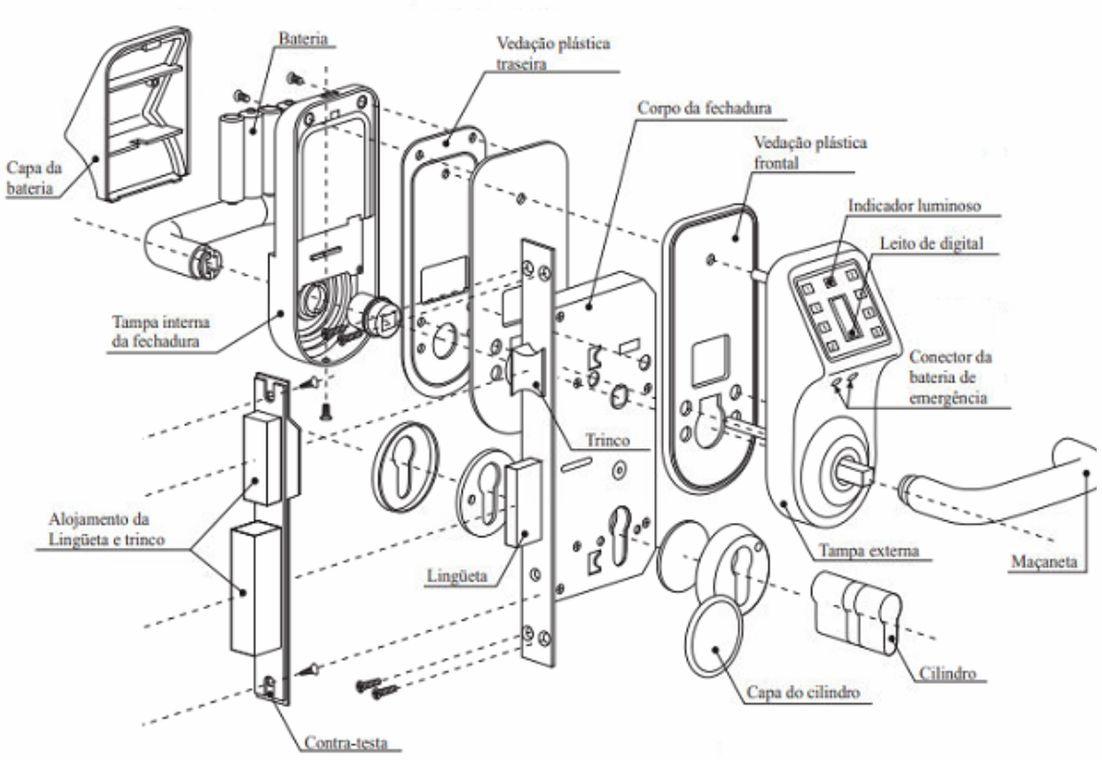

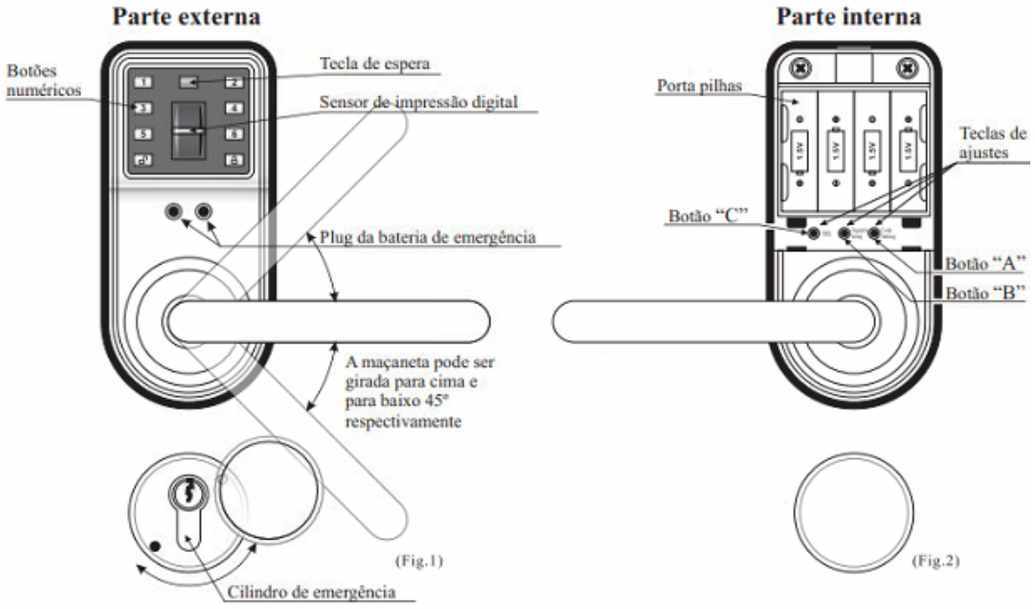

GABARITO DE INSTALAÇÃO DO CORPO DA FECHADURA

1. Confirmar a espessura e sentido da abertura da porta antes de instalar. Disponíveis para portas de 35 à 55 mm.

2. Ajuste o gabarito na posição de instalação da porta (primeiro, identificar o gabarito para o lado esquerdo ou direito da porta). Faça furos de acordo com o tamanho e direção indicados no gabarito (anexo, em escala 1:1).

3. Ponha o corpo da fechadura dentro da moldura da porta de acordo com a direção correta e então fixe a testa da fechadura com parafusos Philips M4x20. Insira o componente externo à porta dentro do furo de instalação pelo lado de fora. Observar que os fios conectados devem ser passados através do furo quadrado, então monte o componente externo à porta com 3 parafusos Philips M5x25. Insira a haste através do furo quadrado do corpo da fechadura e então encaixe no furo da alavanca externa (maçaneta). Ponha a junta luva na haste, fazendo-a encostar na placa interna, inserindo a mola da haste dentro do furo da haste. (Refere-se a fig. 6)

4. Inserir o conector dos fios do componente externo dentro do plugue na placa de circuito do componente interno ordenadamente e o mesmo ao conector de fios do corpo da fechadura, então alinhar os fios, assegurar-se de que haverá espaço suficiente para que a haste do corpo da fechadura trabalhe suavemente. Fixe o componente interno com a gaxeta na porta por 3 parafusos Philips M4x6.

5. Ajuste a caixa da contra-testa e a contra-testa moldura da porta com a na altura correta e então fixe-as parafusos para madeira M4x20.

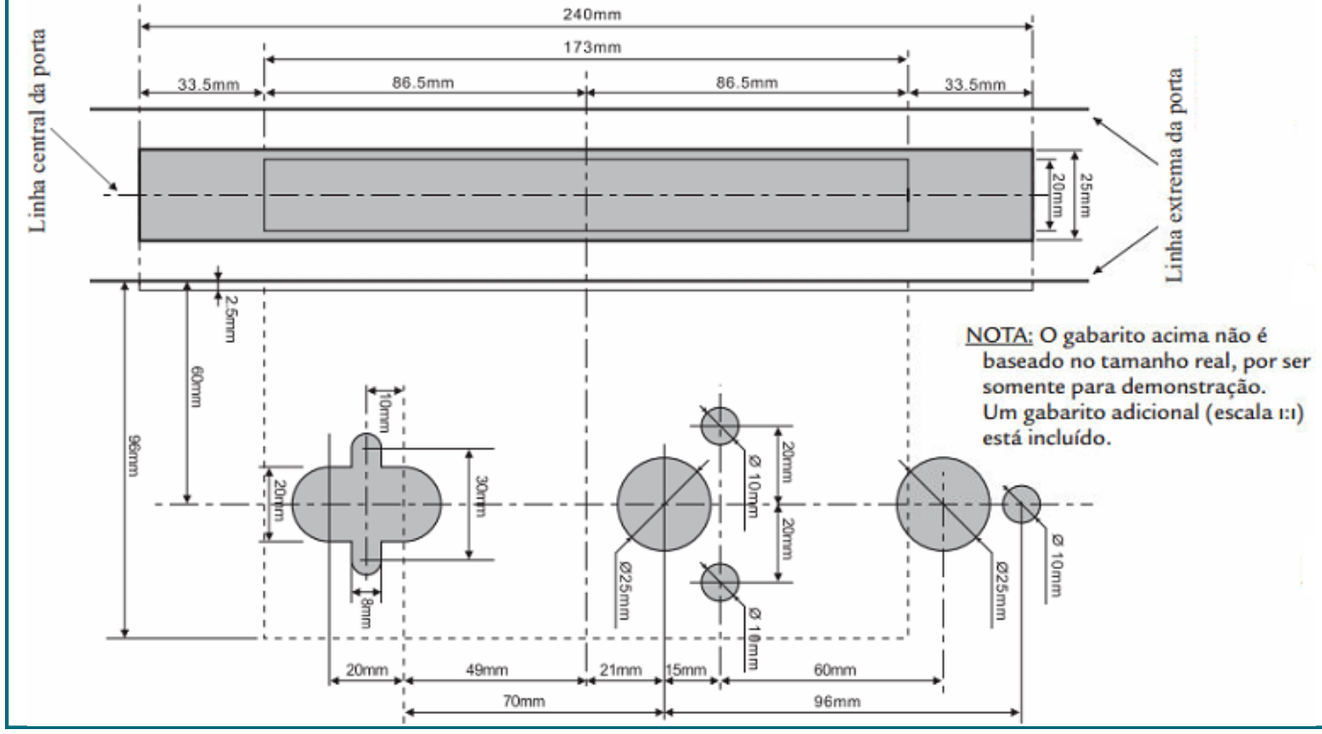

Sequencia de instalação

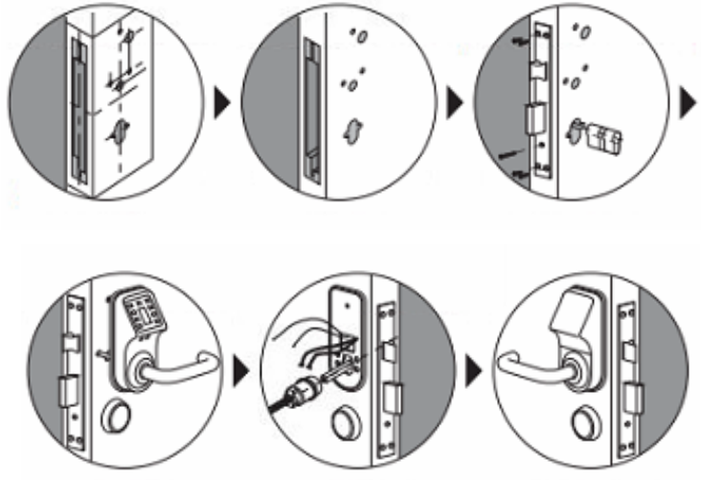

COMO USAR

Há 3 teclas de ajuste na parte interna da fechadura, que inclui a tecla de ajuste de código (chamada “A”), a tecla de ajuste da impressão digital (chamada “B”) e a tecla de apagar (chamada “C”). Há um teclado com 8 botões e uma tecla de espera na parte externa da fechadura.

Ajuste da senha

Há somente uma senha válida, que deve ter uma combinação de 5 a 16 dígitos composto de números de 1 a 6.

Pressione “A”, um bip soa enquanto a luz do teclado está acesa.

Entre com a senha de fábrica (o código é 1.2.3.4.5 antes do ajuste) e pressione [ ]. Um Bip soa enquanto a fechadura é preparada para o ajuste.

Entre com a nova senha e pressione [ ], enquanto soa 2 Bips, repita a nova senha e pressione [ ]. O ajuste da senha é concluído se 4 Bips forem ouvidos e a luz do teclado se apagar.

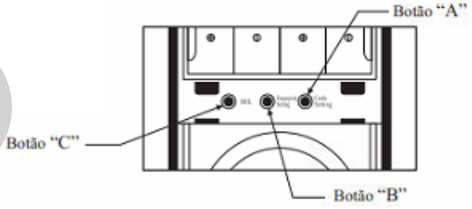

Ajuste da impressão digital

Pressione “B”, um bip soa enquanto a luz do teclado está acesa.

Entre com a senha e pressione [ ]. Um bip soa enquanto a luz azul da tecla de espera acende.

Deslize lentamente seu dedo preferido no sensor. Um bip soa se o primeiro ajuste for bem sucedido.

Novamente deslize lentamente o mesmo dedo no sensor mais uma vez .
Dois bips soam se o segundo ajuste for bem sucedido.
Pressione [ ] para sair do modo de ajuste se nenhuma outra digital for necessária.

Pressione [ ] dentro de 5 segundos se sucessivos ajustes de impressão digital forem necessários, caso contrário, a fechadura sairá do modo de ajuste automaticamente.

Apagar uma simples impressão digital

Pressione “C”, um bip soa enquanto a luz do teclado está acesa.

Deslize a impressão digital que é necessário apagar depois que a luz do teclado acende. Um longo bip soa se o processo foi concluído. Aguarde a tecla de espera se apagar. Dois bips soam, e a luz vermelha fica piscando se o processo falhou e o sistema sairá do modo apagar automaticamente.

Apagar todas as impressões digitais

Pressione “C” por 6 segundos, um bip soa.

Entre com a senha válida e pressione [ ] após a luz do teclado acender. Um longo bip soa, o processo foi concluído. Dois bips soam e a luz vermelha fica piscando, o processo falhou e o sistema sairá do modo apagar automaticamente.

Abrir a fechadura por código

Pressione a tecla “Espera”, entre com a senha e pressione [ ] .

Um bip soa se a operação for válida,

Então a fechadura é destravada pela rotação da maçaneta.

Dois bips soam e a luz vermelha fica piscando se a operação falhou.

Se entrar com uma senha errada ou pressionar [ ] 3 vezes continuamente, um longo bip durará por 10 segundos e a fechadura sairá de funcionamento por 1 minuto.

Abrir a fechadura pela impressão digital

Pressione a tecla “Espera” e deslize a impressão digital no sensor depois que a luz azul acender.

Uma música, tipo campainha, pode ser ouvida se a operação for válida,

A fechadura é destravada pela rotação da maçaneta.

Dois bips soam e a luz vermelha fica piscando se a operação falhou

Se entrar com uma impressão digital errada 3 vezes continuamente, a fechadura sairá da operação.

Como liberar a fechadura

Método 1

Pressione a tecla “Espera” e deslize uma impressão digital no sensor

A fechadura será liberada após ouvir um bip

Girar a maçaneta externa dentro de 5 segundos

A porta trancará automaticamente depois de 5 segundos sem girar a maçaneta.

Método 2

Pressione a tecla “Espera”, entre com a senha e pressione [ ]

A fechadura será liberada após ouvir um bip

Girar a maçaneta externa dentro de 5 segundos

A porta trancará automaticamente depois de 5 segundos sem girar a maçaneta.

Nota: Quando for digitar a sua senha de acesso e quiser encobrir a senha numérica para abrir a fechadura, digite aleatoriamente outros números na frente da senha original. Por exemplo, se seu código correto é “1234”,você pode acrescentar “666” na frente do “1234” e então pressionar [ ]para destravar a fechadura.

Método 3: Use a chave convencional para abrir a fechadura em situação de emergência

Como acionar a lingüeta:

Girar a maçaneta para cima 45° para acionar a lingüeta manualmente.

Ativar e desativar a função de manter a fechadura liberada (PASSAGEM)

Depois de destravar a fechadura (dentro de 2 segundos)

Pressionar o botão [] então ouvirá um bip.

Em FUNÇÃO PASSEM.

Pressione a tecla “Espera” sob a função passagem

Pressionar o botão [] então ouvirá um bip.

Cancela a FUNÇÃO PASSAGEM.

Alarme:

Se entrar com um código errado ou pressionar [ ] 3 vezes continuamente, um longo bip durará por 10 segundos e a fechadura sairá de funcionamento por 1 minuto.

Obser vações:

1. Após pressionar a tecla de espera um Bip soará quando pressionado qualquer tecla.

2. A fechadura sairá do modo operação automaticamente se não ocorrer nenhum ajuste dentro de 5 segundos.

3. É altamente recomendado usar 4 peças pilhas AA de alta qualidade (6 VCC).Conecte uma bateria de 9 V à tomada de emergência
na fechadura quando a fonte de energia interna estiver acabado e então entrar com a senha ou impressão digital para abrir a fechadura.

4. Alarme de bateria baixa: a luz indicadora na guarnição externa da fechadura torna-se azul se a bateria está ficando fraca, enquanto isso, a fechadura emitirá alarme depois de entrar com código ou impressão digital.

COMO INSTALAR A MAÇANETA

Como ajustar o sentido de abertura esquerdo ou direito para a maçaneta externa ou interna:

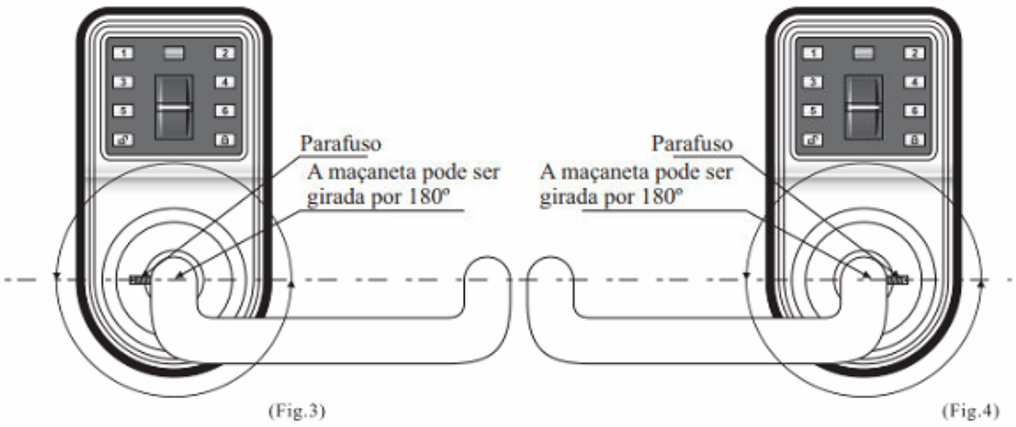

Esta fechadura pode ser ajustada abrindo esquerda (fig.4) ou abrindo direita (fig.3) dependendo do sentido de abertura da porta.

Método de ajuste como segue:

1. A maçaneta é fornecida na embalagem na configuração de abrir à direita.

2. Remover os parafusos do lado das maçanetas. Girar as maçanetas por 180º e então fixá-las pelos parafusos.

COMO AJUSTAR O CUBO NOZ

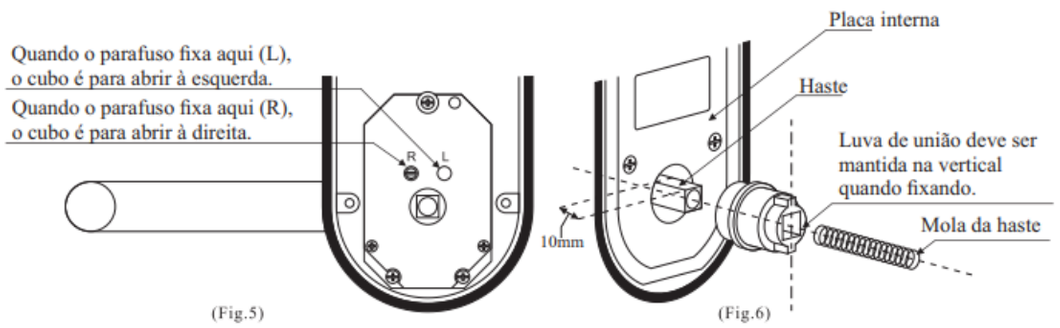

O Cubo pode ser mudado de abrir à direita para abrir à esquerda como segue:

1.O Cubo será sempre fornecido para a porta abrindo à direita se o parafuso está na posição R.

2.O Cubo será ajustado para uma porta abrindo à esquerda se o parafuso estiver na posição L (Fig.5).

3.A haste e a luva de união são mencionadas na página 6 (instalação, etapa 3.) (Fig. 6).

COMO AJUSTAR A POSIÇÃO DO TRINCO DA FECHADURA

Como ajustar a posição para o trinco

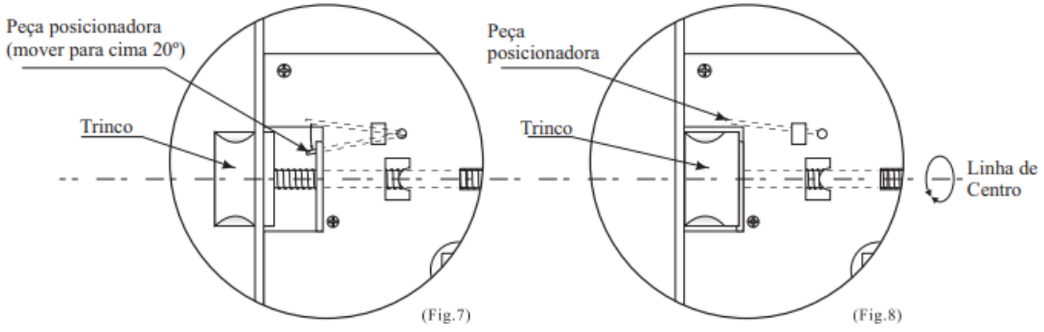

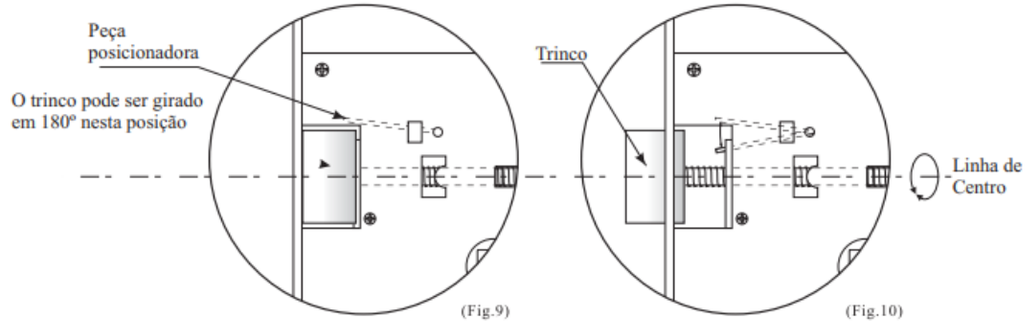

Mudar a posição do trinco conforme o sentido da porta:

1. O trinco é ajustado na posição abrir à direita de dentro da embalagem (Favor verifique a Fig. 7).

2. Mova a peça posicionada para cima 20º e então pressione o trinco para dentro da fechadura. Gire 180º e então libere o trinco de volta para fora da fechadura (Fig. 10).

PARÂMETROS TÉCNICOS

Parâmetros Técnicos da fechadura por código de impressão digital:

Item	Valor representativo
Voltagem de trabalho	4,6 - 7V (4 pilhas AA alcalinas)
Voltagem estável de trabalho	4,6 - 7V
Alarme de baixa voltagem	4,9V
Eletricidade de reserva	< 10 uA
Corrente de trabalho	< 110 mA
Corrente de verificação da impressão digital	< 180 mA
Temperatura de trabalho	0 ~ 80 ºC
Relação de rejeição falsa da mesma impressão digital	< 4 %
Relação de aprovação falsa de diferentes impressões digitais	< 0,001 %
Número máximo de armazenagem de impressões digitais	100 pçs
Tempo de reconhecimento da impressão digital	< 2 s
Vida útil das pilhas	3600 ciclos
Voltagem do motor	4,2 V
Tempo de trabalho do motor	0,5 s

NOTAS

1.O alarme de baixa potência ocorrerá quando a bateria está ficando fraca.

2. É altamente recomendado usar pilhas alcalinas “AA” de boa qualidade, não misturar as pilhas novas com usadas ao mesmo tempo. Favor assegurar-se de substituir as pilhas na posição correta, evitar trocar os polos das pilhas: “+” com “-“ ou “-“ com “+”

3.Os códigos efetivos estarão disponíveis após a substituição das pilhas, não é necessário reiniciar.

4.Gire a maçaneta para cima em 45º para acionar a lingueta.

5.Evite derramar água dentro da fechadura, caso contrário o produto não trabalhará apropriadamente.

6.Não desmontar o produto. A estrutura interna é complexa e precisa, remontá-la pode danificar facilmente seus componentes.

ATENDIMENTO AO CLIENTE

1.Garantia limitada de 5 anos em todas as peças mecânicas da fechadura, 1 ano de garantia nos componentes eletrônicos.

Nota:

a. Esta garantia não cobre qualquer dano causado pela instalação da fechadura em desacordo com as instruções, ou uso de componentes não originais.

b. Ela também exclui danos acidentais ou fortuitos. Tal como os danos causados por terremotos, incêndios ou raios, etc.