LINHA MOVÉIS

FICHA TÉCNICA
Sobrepor para Armário
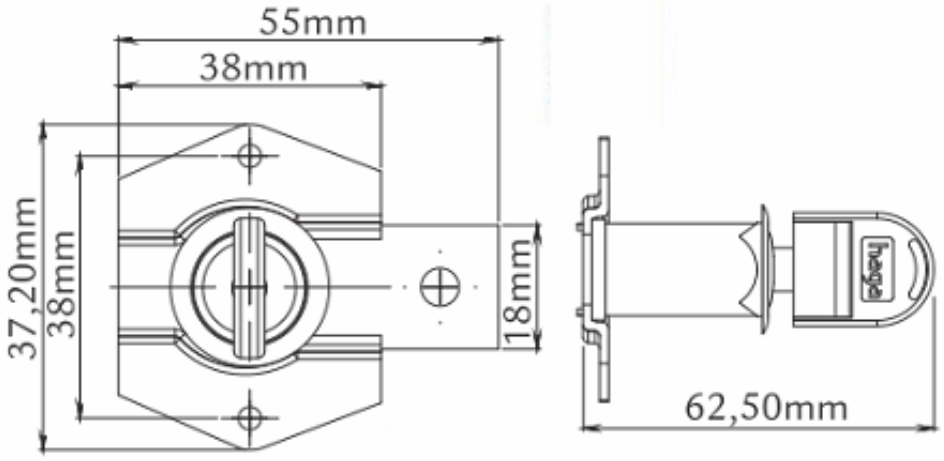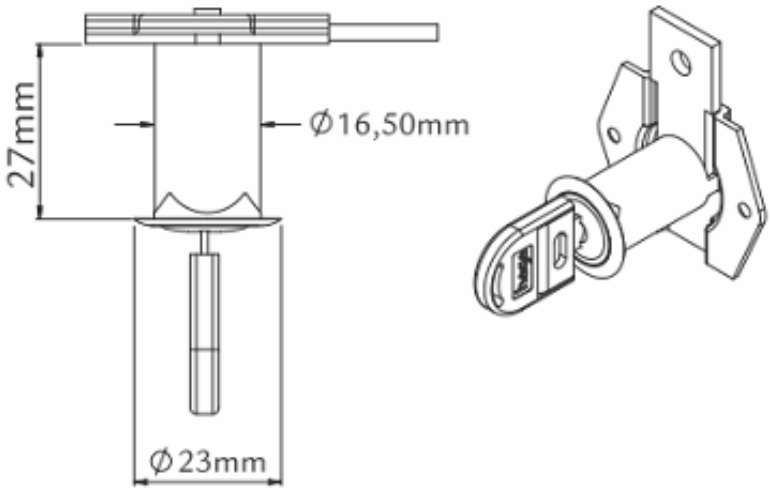
MEDIDAS