INSTRUÇÕES DE INSTALAÇÃO - FECHADURA P/ PORTA DE CORRER

Notas:

1. Instale a fechadura com a porta já pintada ou envernizada;
2. Não use produtos abrasivos na limpeza da fechadura;
3. Não use nenhum produto corrosivo na limpeza e sim um pano macio;
4. Esta fechadura poderá ser instalada em portas com espessuras variando entre 30mm e 50mm

ESQUEMA DE MONTAGEM

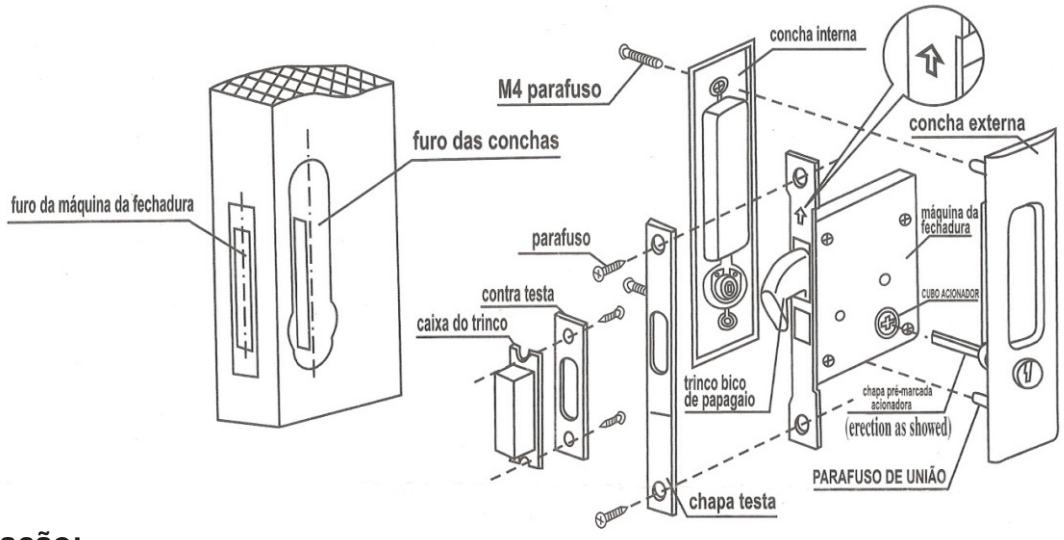

Instalação:

1. Fazer o corte para colocação da máquina, no topo da porta;
2. Faça as furações na superfície da porta alinhando a chapa testa da máquina ao topo da porta a fim de fazer a marcação.
3. A furação para colocação do corpo deverá ser de 12mm x 85mm x 65mm (L x A x P). Limpe tudo após a furação a fim de evitar a entrada de cavacos de madeira dentro do corpo da fechadura;
4. A furação do topo para a instalação da contra testa deverá ser de 16mm x 130mm x 2,8mm (L x A x P);
5. Coloque a fechadura no lugar com o trinco aberto para fazer a marcação da contra testa no batente. Certifique-se que o trinco entra totalmente no furo do batente após ter sido feito;
6. Coloque a concha no lugar com o acionador (chapa pré-marcada para corte) na posição correta de acordo com a posição da porta (Dir. / Esq) e corte-a se for necessário.
7. Ao montar a fechadura, atente para a posição de introdução da chapa pré-marcada para corte. Veja abaixo a montagem correta para cada tipo de porta.

Porta Direita - A chapa pré-marcada para corte deve estar na horizontal e o acionador também.

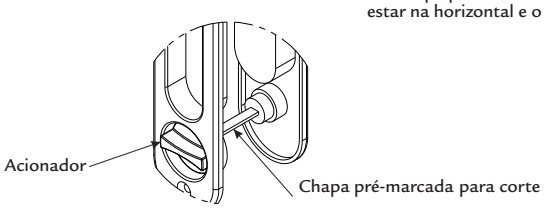

Porta Esquerda - A chapa pré-marcada para corte deve estar na vertical e o acionador também.

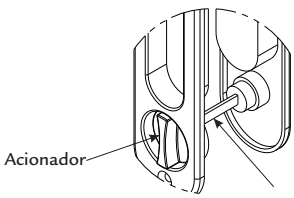

8. Fixe a concha interna à concha externa com 2 parafusos M4 fornecidos;

   Nota: Para efetuar o corte da haste no tamanho necessário para atender a espessura da porta, não se deve soltar os parafusos fixos, pois os mesmos são de fixação do cilindro.

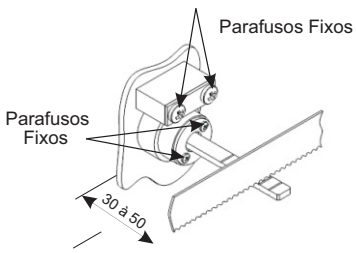

9. Para a instalação da chapa contra testa do batente, faça um rebaixo de 80mm x 24mm x 17mm (A x L x P) no batende de modo que o trinco funcione de forma suave;
10. Certifique-se que todas as partes instaladas estão bem parafusadas.

Marcação na porta

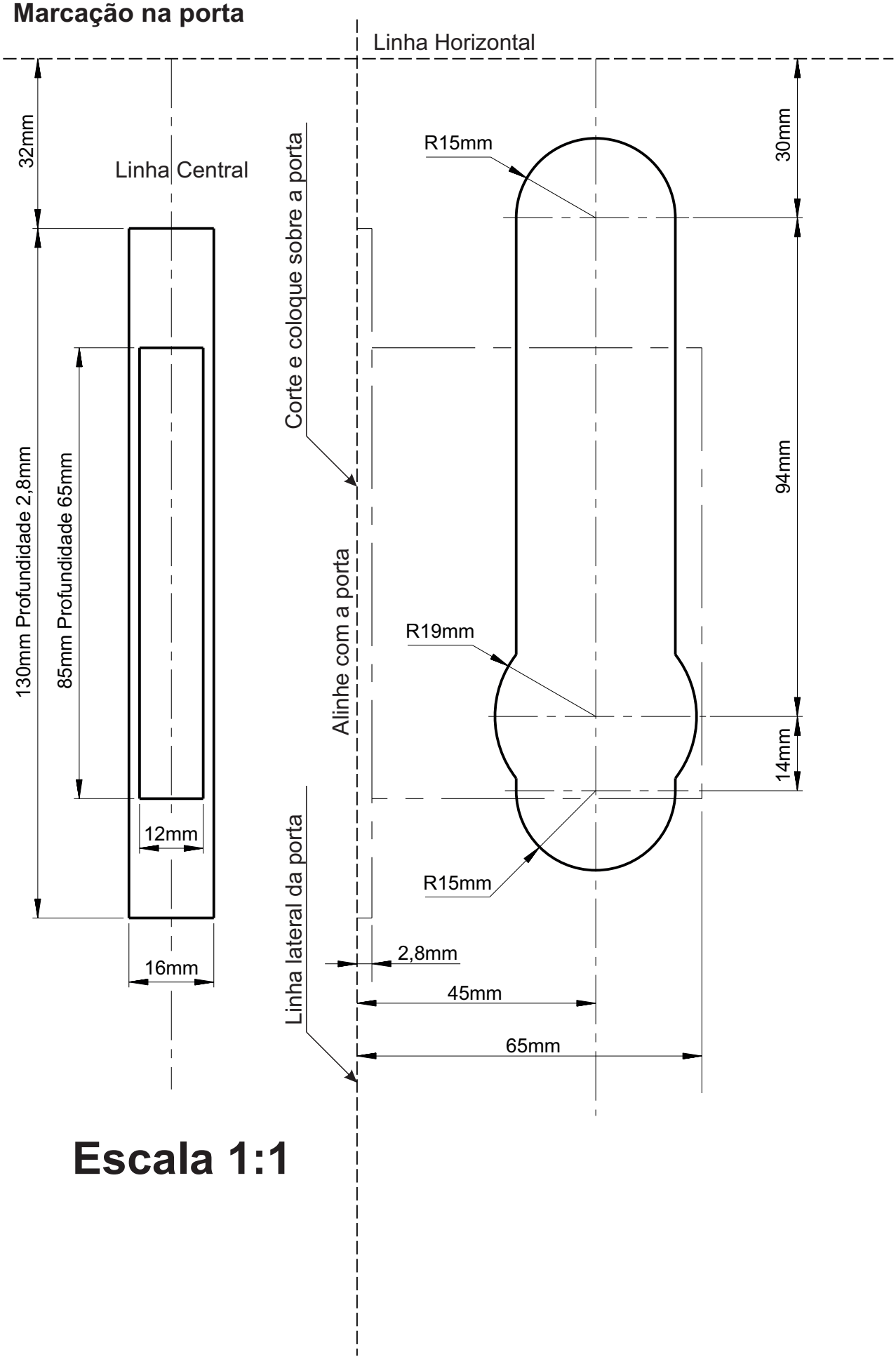

Escala 1:1