LINHA COMPLEMENTO

FICHA TÉCNICA

Visor

MEDIDAS

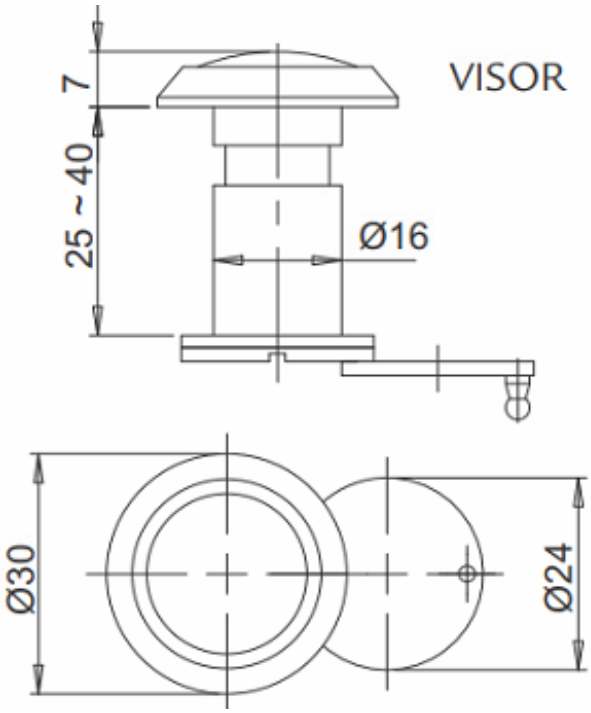

ACABAMENTOS

CR
CROMADO

CRA
CROMO ACETINADO

ANT
ANTIQUE

Características:

Corpo em Latão
Lente de Cristal
ângulo de visão de 200 graus
Visor com Tampa
Para portas de 25 e 45mm