LINHA TRAVA

FICHA TÉCNICA
Trava Segurança

MEDIDAS

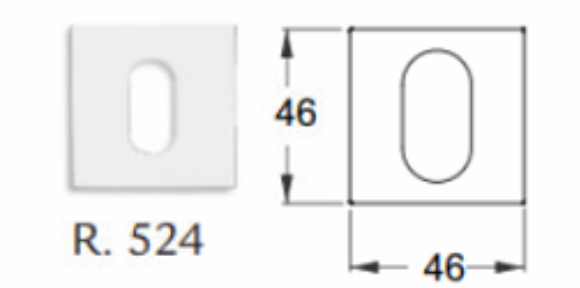

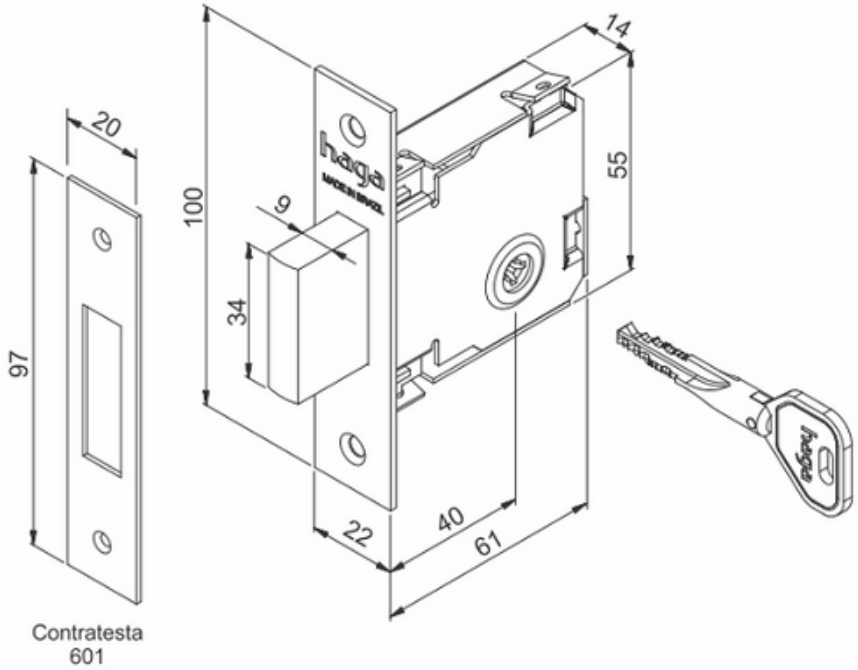

ACABAMENTOS

CR
CROMADO
GRAU DE CORROSÃO:
★★★

CRA
CROMO ACETINADO
GRAU DE CORROSÃO:
★★★

ANT
ANTIQUE
GRAU DE CORROSÃO:
★★★